OpenCar Decoder "Trailer" V5

Anschlussschema

Der Schaltplan zeigt die mögliche Anschlussvariante für einen Anhänger bzw. Auflieger.

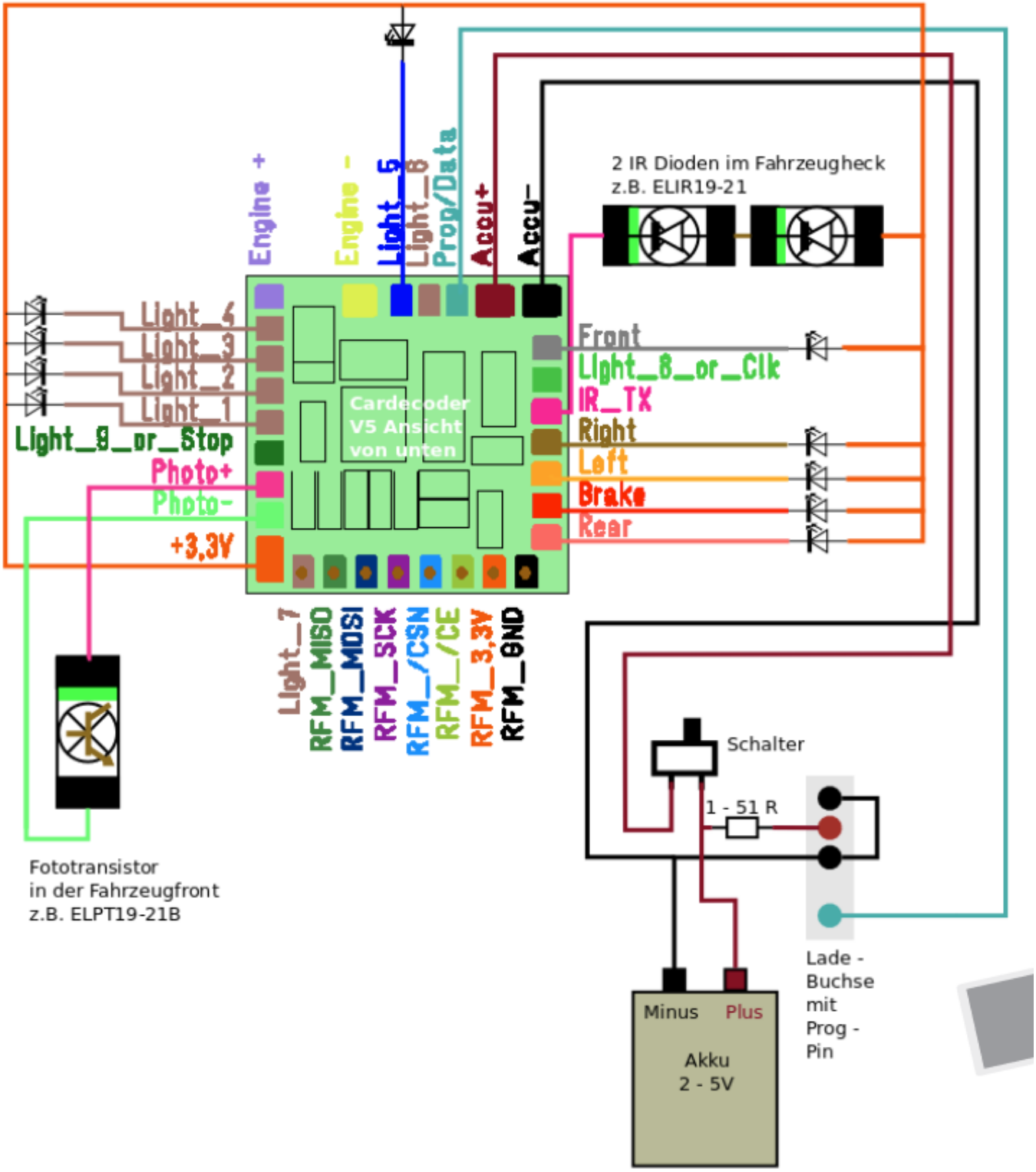

Akku, OpenCar, Car-System, Carsystem, Decoder

From:
https://wiki.modellbahn-anlage.de/ - **Wiki der Modellbahn-Anlage.de**

Permanent link:
https://wiki.modellbahn-anlage.de/car/decoder-anhaenger-5

Last update: **07.05.2025 15:05**