OpenCar Decoder Version 5

Anschlussschema

Der Schaltplan zeigt die mögliche Anschlussvariante für ein Fahrzeug bzw. Zugmaschine.

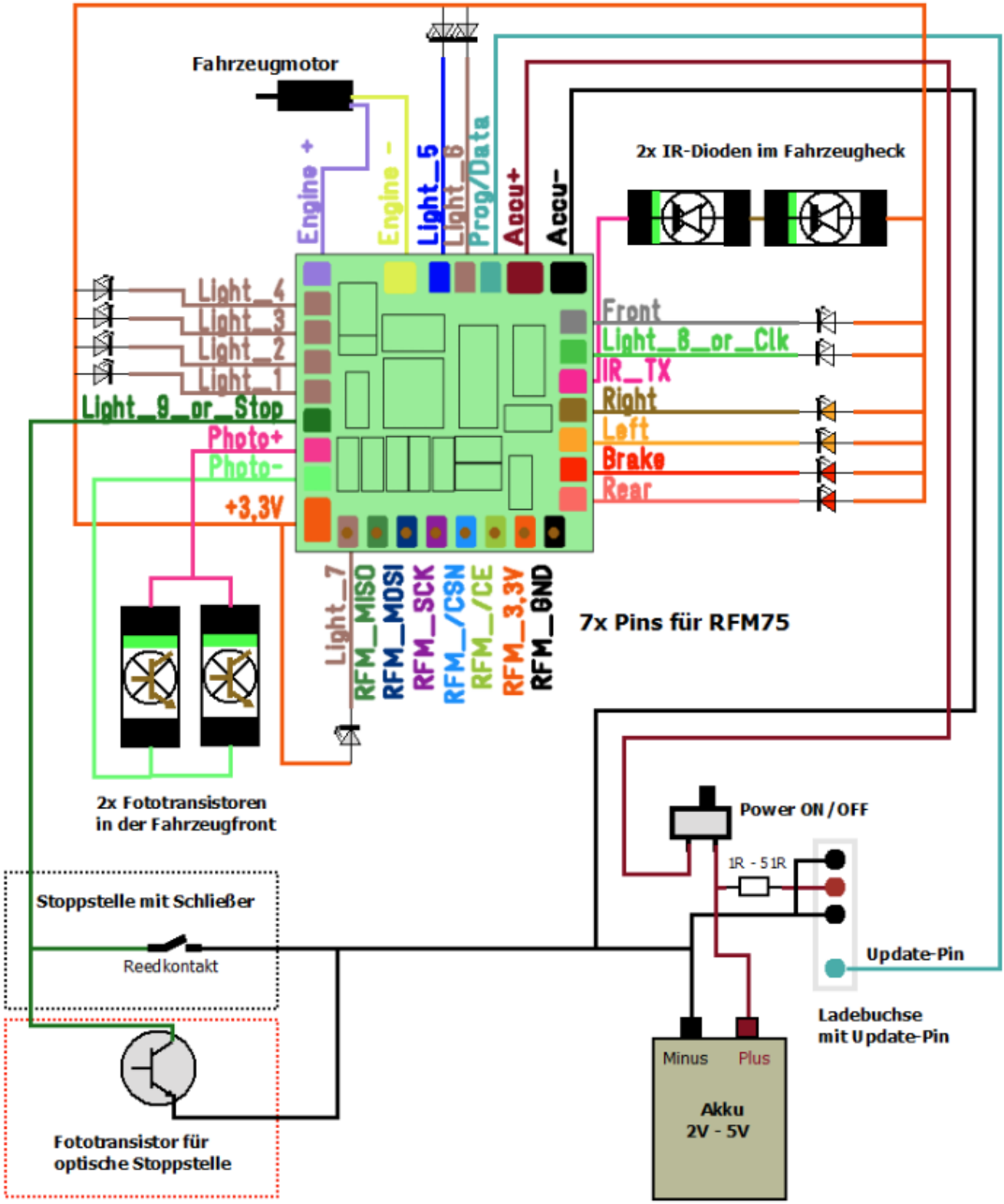

Anschluss des Decoders OpenCar Version 5

Doku Hersteller

Doku OpenCar vom Hersteller

Akku, OpenCar, Car-System, Carsystem, Decoder

From:
https://wiki.modellbahn-anlage.de/ - **Wiki der Modellbahn-Anlage.de**

Permanent link:
https://wiki.modellbahn-anlage.de/car/decoder-version-5

Last update: **07.05.2025 15:05**