Powerpack von Fichtelbahn

Abschluss ESU Lokpilot5/Loksound 5

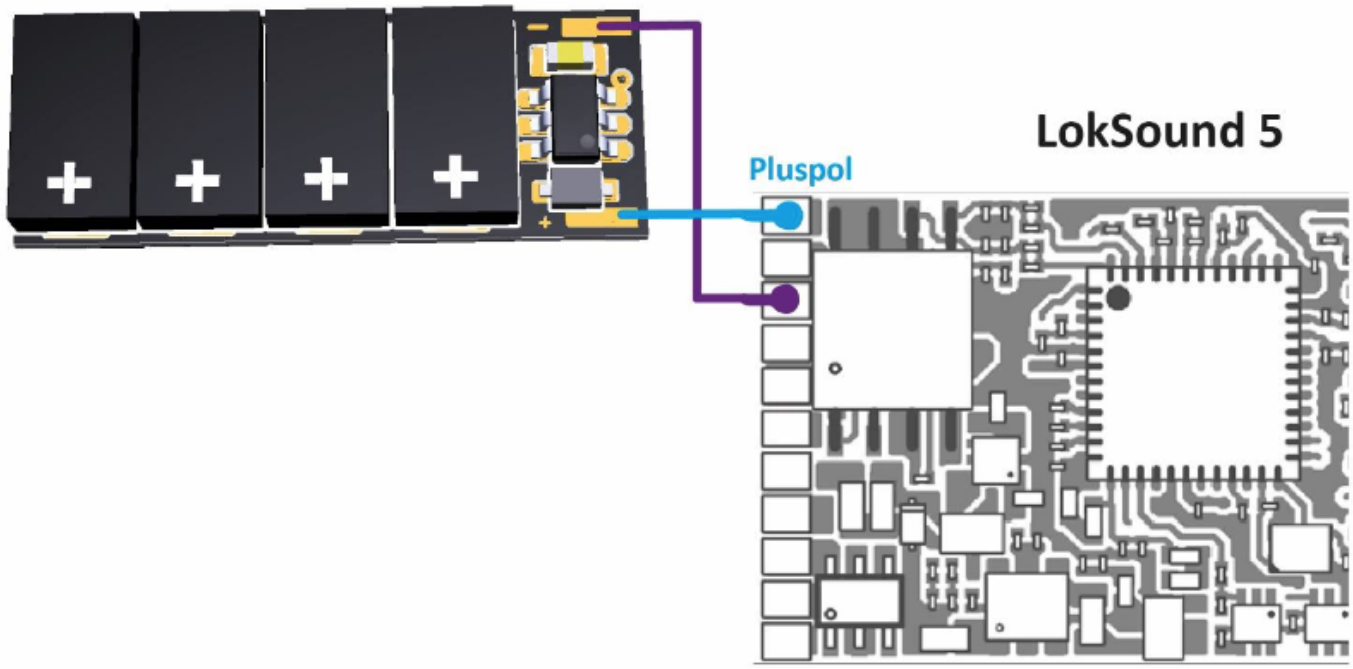

Anschluss des Powerpack von Fichtelbahn an einen ESU Lokpilot

Anschluss ESU Lokpilot3/Loksound 3

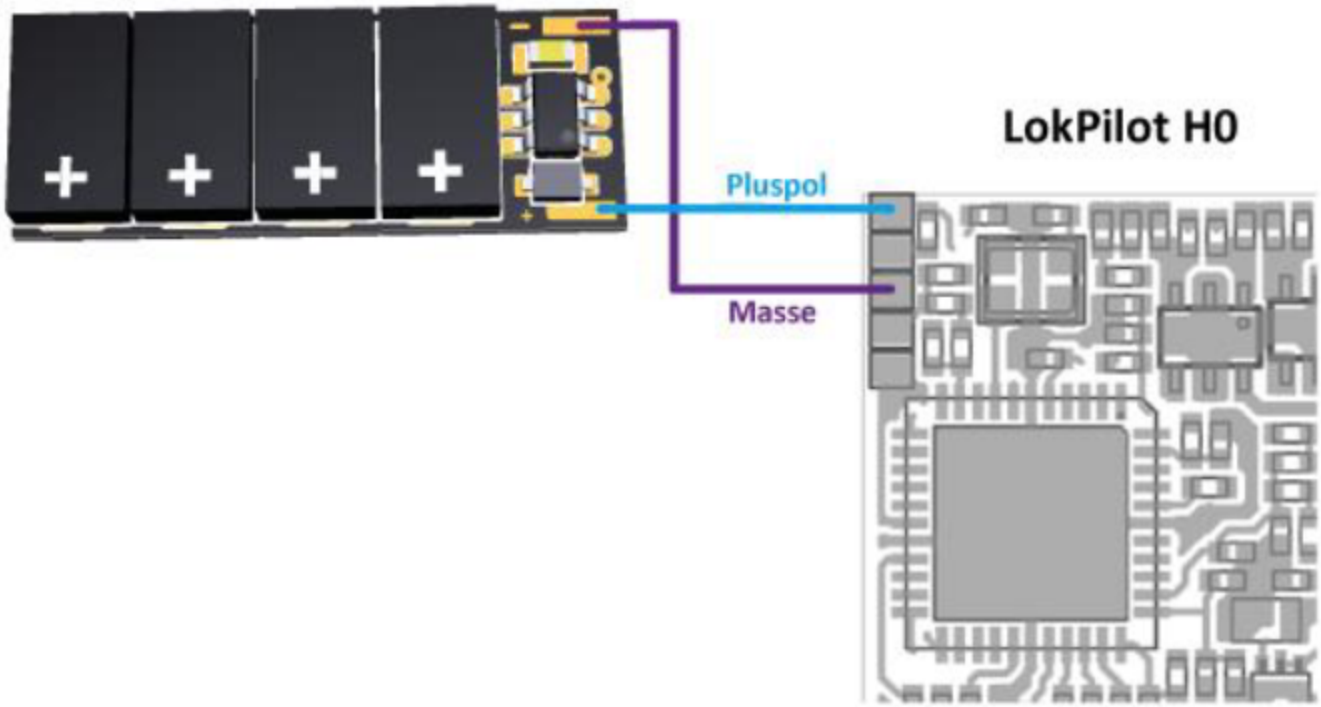

Anschluss des Powerpack von Fichtelbahn an einen ESU Lokpilot

From:
https://wiki.modellbahn-anlage.de/ - **Wiki der Modellbahn-Anlage.de**

Permanent link:
https://wiki.modellbahn-anlage.de/decoder/powerpack/fichtelbahn

Last update: **07.05.2025 15:05**