Anschluss LEDs an ESU Decoder

LEDs an ESU Decoder anzuschließen kann etwas verwirrend sein, denn sie haben, wie auch unsere Signal- und Weichendecoder, einen gemeinsamen Plus-Pol (blaues Kabel am Decoder) und werden gegen Masse geschalten.

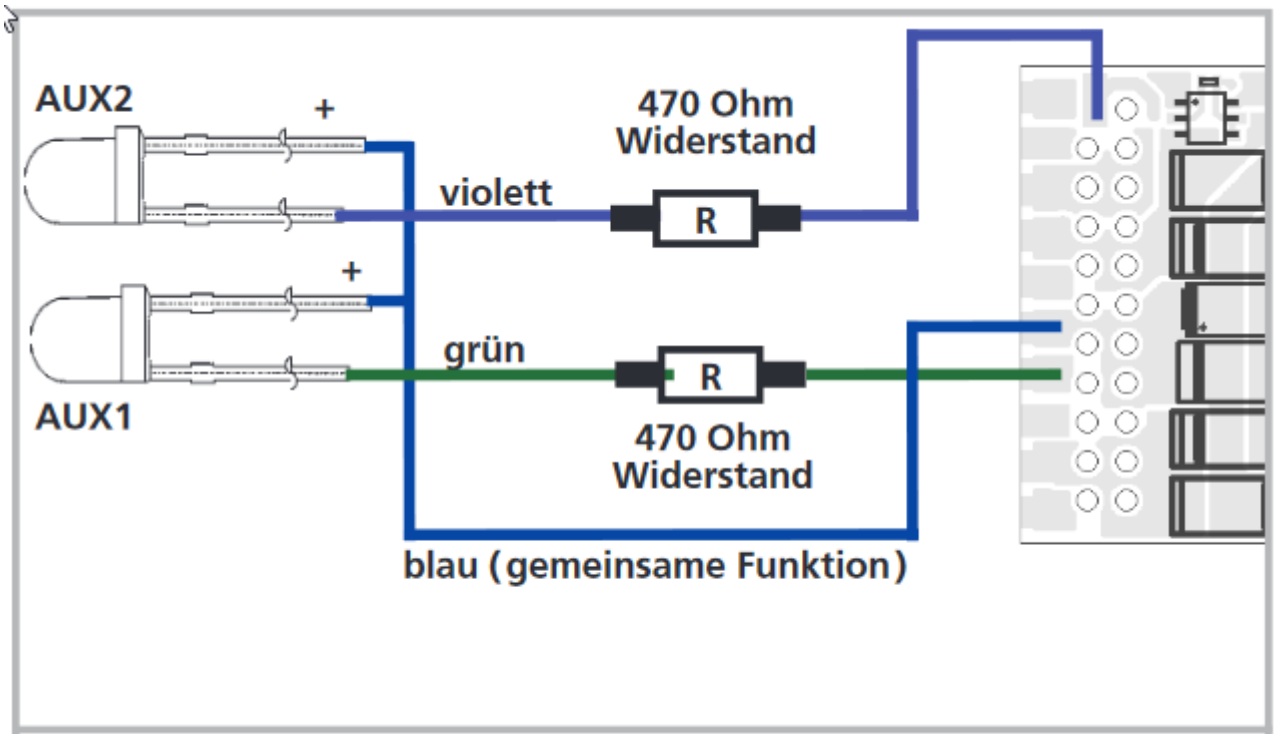

Abbildung 17: Verkabelung LED an Ausgang AUX1, AUX2

Bei SMD-LEDs wird also wie folgt angeschlossen:

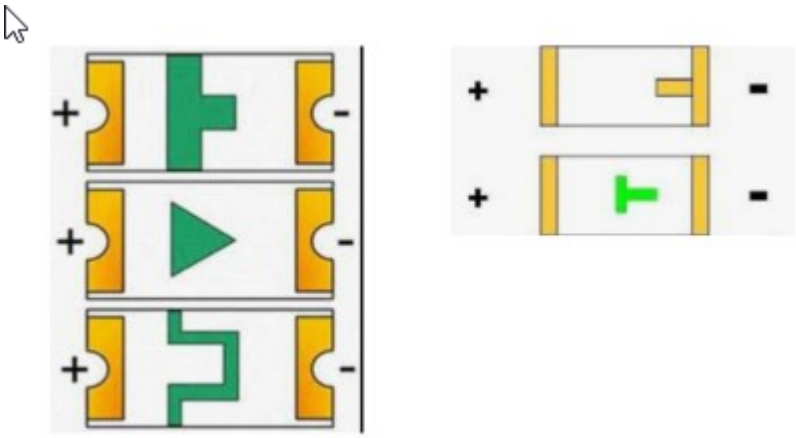

Das blaue Kabel (Plus-Pol) wird an die Plus-Seite der LEDs angeschlossen. Diese können parallel verdrahtet werden.

From:
https://wiki.modellbahn-anlage.de/ - **Wiki der Modellbahn-Anlage.de**

Permanent link:
https://wiki.modellbahn-anlage.de/elektronik/anschluss-leds-an-esu-decoder

Last update: **07.05.2025 15:05**