Arduino Shield

Man benötigt in der Arduino Software folgende Bibliothek:

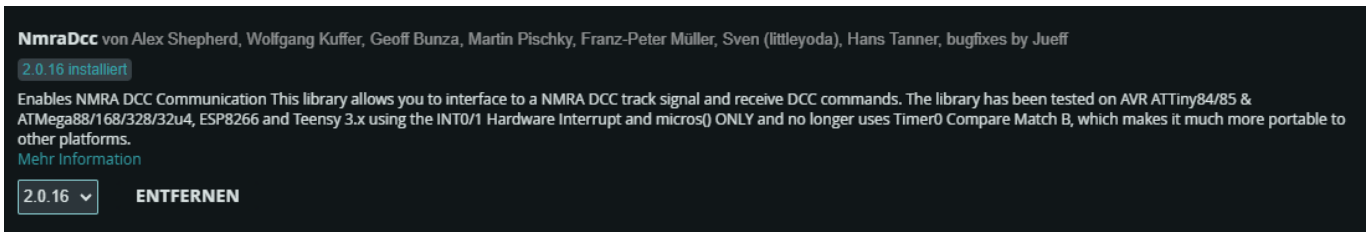

Bibliothek für DCC im Arduino

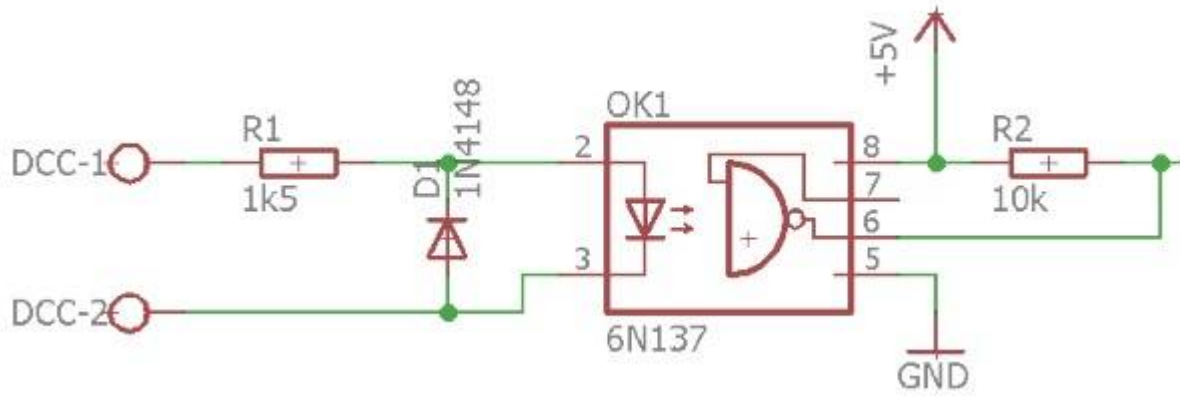

Schematische Darstellung der Elektronik für DCC zum Arduino

From:
https://wiki.modellbahn-anlage.de/ - **Wiki der Modellbahn-Anlage.de**

Permanent link:
https://wiki.modellbahn-anlage.de/elektronik/arduino/arduino-shield

Last update: **07.05.2025 15:05**