Unterschiedliche PIC Controller und ihre Anschlüsse

Neben den Mikrocontrollern der Reihe AtTiny, AtMega etc. verwenden wir auch die Controller der PIC Reihe, vor allem seit der Herstellung von unserem Funktionsdecoder für Lokomotiven und Wagen.

Folgende Decoder haben wir in Verwendung:

- PIC12F629

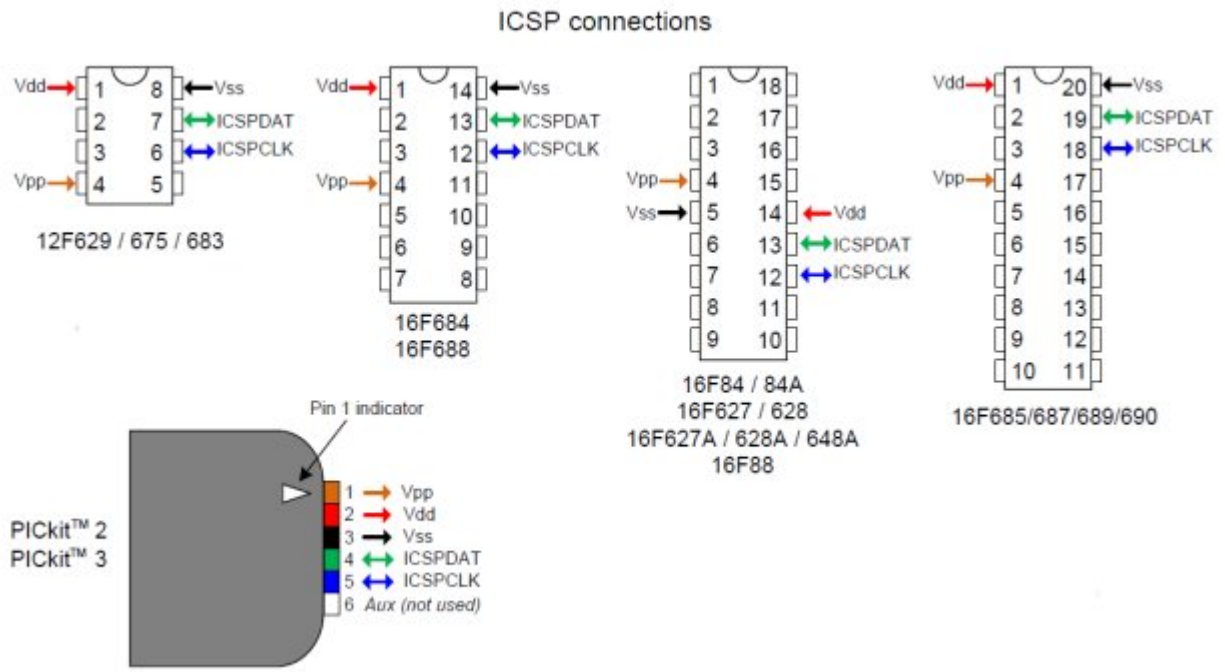

PIC, Controller, Anschluss

From:
https://wiki.modellbahn-anlage.de/ - **Wiki der Modellbahn-Anlage.de**

Permanent link:
https://wiki.modellbahn-anlage.de/elektronik/unterschiedliche-pic-controller

Last update: **07.05.2025 15:05**